SOPORTE DE MESA CON DOS BRAZOS PARA PANTALLAS DE 17”-27”

DB1802TN-B

EAN-13: 8433281014374

Con capacidad de **rotación, giro** e **inclinación**, este soporte te brinda un abanico de posibilidades para que puedas modificar la posición de la pantalla a tu gusto. Y, por si fuera poco, cuenta con **dos brazos articulados** para duplicar su potencial.

Especificaciones:
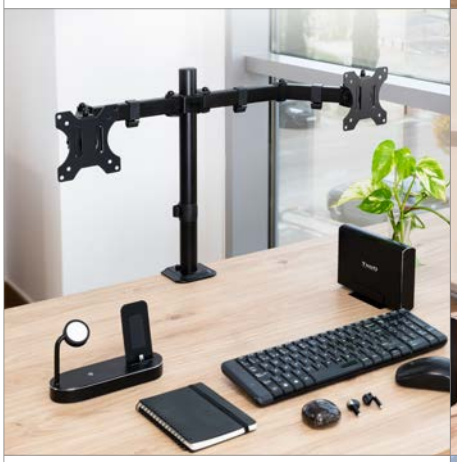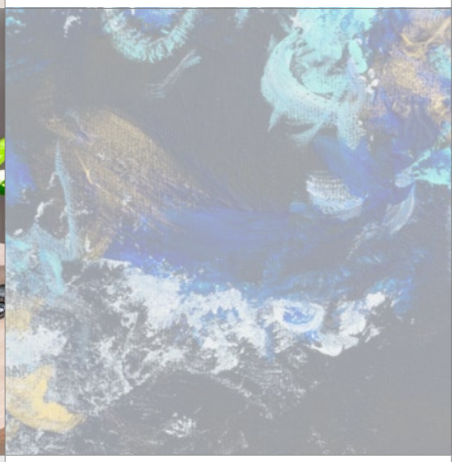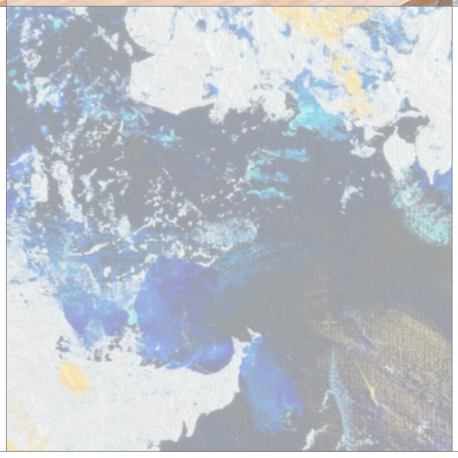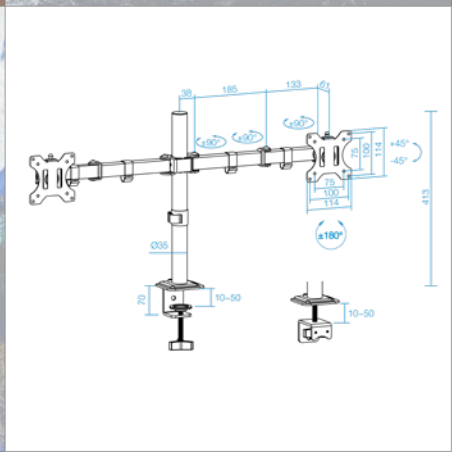
- Compatible con VESA: 75x75 y 100x100
- Peso máximo soportado: 8 kg por brazo
- Ángulo de inclinación: +45º/-45º
- Ángulo de giro: +90º/-90º
- Ángulo de rotación: +180º/-180º
- Altura ajustable hasta 413 mm
- Extensión máxima del brazo: 417 mm
- Instalación mediante abrazadera o tornillo pasante
- Sistema de organización de cables
- Compatible con pantallas curvas
- Color: Negro